IDEAL

KRUG+PRIESTER

Aktenvernichter
Document Shredders
Destructeurs de Documents
Papiervernietigers
Distruggidocumenti
Destructoras de Documentos
Dokumentförstörare

DE Betriebsanleitung
EN Operating Instructions
FR Mode d´emploi
NL Gebruiksaanwijzing
IT Manuale d´istruzione
ES Instrucciones de uso
SV Bruksanvisning

IDEAL 2445
IDEAL 2445 CC / 2445 CC Oil
IDEAL 2445 MC / 2445 MC Oil
IDEAL 2445 SMC / 2445 SMC Oil

IDEAL 2465
IDEAL 2465 CC

2445 2465 2026-10 9700018 20261008zm

• Inhaltsverzeichnis
• Table of Contents • Sommaire
• Inhoudsopgave • Indice
• Índice de contenido • Innehållsförteckning

DE
Bestimmungsgemäßer Gebrauch 3
Sicherheitshinweise 5
Aufstellen 12
Bedienung 16
Wartung und Pflege 25
Mögliche Störungen 28
Zubehör 32
Technische Information 33
Entsorgung 39
EG-Konformitätserklärung 42

EN
Intended use 3
Safety precautions 5
Installation 12
Operation 16
Maintenance and cleaning 25
Possible malfunctions 28
Accessories 32
Technical Information 33
Recycling 39
EC-declaration of conformity 42

FR
Utilisation conforme 3
Consignes de sécurité 5
Montage 12
Utilisation 16
Maintenance et entretien 25
Incidents éventuels 28
Accessoires 32
Information technique 33
Recyclage 39
Déclaration de conformité CE 42

NL
Doelmatig gebruik 3
Veiligheidsvoorschriften 5
Installatie 12
Bediening 16
Onderhoud 25
Mogelijke storingen 28
Toebehoren 32
Technische gegevens 33
Recycling 40
EG-verklaring van overeenstemming 42

IT
Uso conforme 4
Misure di Sicurezza 5
Installazione 12
Istruzioni per l´uso 17
Manutenzione e pulizia 25
Possibile malfunzionamento 28
Accessori 32
Informazioni Techniche 33
Riciclo 40
Dichiarazione CE di conformità 42

ES
Uso previsto 4
Normas de Seguridad 5
Instalación 12
Funcionamiento 17
Limpieza y mantenimiento 26
Posibles fallos de funcionamiento 28
Accesorios 32
Información técnica 34
Reciclar 40
Declaración CE de conformidad 42

SV
Avsedd användning 4
Säkerhetsföreskrifter 5
Installation 12
Handhavande 17
Driftstörning och rengöring 26
Möjliga driftsstörningar 28
Tillbehör 32
Technisk information 34
Återvinning 41
EG-försäkran om överensstämmelse 42

• Bestimmungsgemäßer Gebrauch
• Intended use • Utilisation conforme
• Doelmatig gebruik • Uso conforme
• Uso previsto • Avsedd användning

DE

1. Dieser Aktenvernichter ist zum Zerkleinern von Papier vorgesehen. Andere Materialien können den Aktenvernichter beschädigen.
2. Die gehärteten Vollstahl-Messerwellen sind unempfindlich gegen geringe Mengen Büro- und Heftklammern. Dies gilt nicht für Modelle mit Partikelschnitt 0,8 x 12 mm und kleiner. In diesem Fall muss das zu zerkleinernde Papier bei Vernichtung frei von Büro- und Heftklammern sein.
3. Je nach Gerätevariante können teilweise auch geringe Mengen CDs, Kredit- und Kundenkarten sowie Disketten zerkleinert werden.
   Ob Ihr Gerät, aufgrund der Leistung und Schnittgeometrie, auch zum Zerkleinern dieser Datenträger geeignet ist, erfahren Sie auf **www.ideal.de**.

EN

1. This document shredder is intended for shredding paper. Other materials may damage the shredder.
2. The hardened solid steel blade shafts are insensitive to small amounts of paper clips and staples. This does not apply to models with 0.8 x 12 mm and smaller particle cut.
   In this case, the paper to be shred must not contain any paper clips or staples.
3. Depending on the device model, small amounts of CDs, credit and customer cards as well as discs can also be shred.
   Visit **www.ideal.de** to find out whether your device, because of the output and cutting geometry, is also suitable for shredding these data carriers.

FR

1. Ce destructeur de documents est prévu pour le déchiquetage de papier. D'autres matériaux peuvent endommager le destructeur de documents.
2. Les arbres porte-lames en acier massif traité supportent de petites quantités de trombones et d'agrafes. Ceci ne vaut pas pour les modèles à coupe de particules 0,8 x 12 mm ou plus petits. Dans ce cas, le papier à détruire doit être débarrassé au préalable des trombones et agrafes.
3. Certains modèles d'appareil permettent également le déchiquetage de petites quantités de CD, de cartes de crédit ou clients ainsi que de disquettes.
   Consultez **www.ideal.de** pour savoir si votre appareil peut également, de par sa puissance et sa géométrie de coupe, détruire ces supports de données.

NL

1. Deze papiervernietiger is bedoeld voor het versnipperen van papier. Andere materialen kunnen de versnipperaar beschadigen.
2. De geharde mesassen van vol staal zijn ongevoelig voor kleine hoeveelheden paperclips en nietjes. Dit geldt niet voor modellen met partikelsnede 0,8 x 12 mm en kleiner. In dit geval moet het te versnipperen papier bij vernietiging vrij zijn van paperclips en nietjes.
3. Al naargelang de variant van het apparaat kunnen deels ook kleine hoeveelheden CDs, krediet- en klantenkaarten en diskettes klein worden gehakt.
   Of uw apparaat, op grond van het vermogen of de snijgeometrie, ook geschikt is voor het fijnhakken van deze gegevensdragers komt u aan de weet op **www.ideal.de**.

IT

1. Questo distruggidocumenti è progettato per distruggere la carta. Altri materiali possono danneggiare il trituratore.
2. Gli alberi portalame in acciaio temprato sono resistenti alle piccole quantità di punti metallici e graffette. Ciò non vale per i modelli con un taglio di 0,8 x 12 mm o inferiore. In questo caso bisogna eliminare le punte metalliche e le graffette prima di inserire la carta nel distruggidocumenti.
3. A seconda del modello è possibile distruggere anche singoli CD, carte di credito, carte clienti e dischetti.
   Per sapere se il vostro distruggidocumenti è adatto anche per distruggere questi supporti di dati, visitare il sito **www.ideal.de**.

ES

1. Esta trituradora está prevista para triturar papel. Otros materiales pueden dañar la trituradora.
2. Los ejes de cuchillas de acero macizo templado son insensibles a pequeñas cantidades de clips y grapas. Esto no aplica a los modelos con corte en partículas de 0,8 x 12 mm y menores. En este caso, el papel que se triturará debe estar exento de clips y grapas al momento de destruirlo.
3. Según la versión del aparato también es posible triturar parcialmente pequeñas cantidades de CD, tarjetas de crédito y de cliente y disquetes.
   Consulte en **www.ideal.de** si, debido a la potencia y la geometría de corte, el aparato que posee también es adecuado para triturar estos soportes de datos.

SV

1. Den här dokumentförstöraren används för att sönderdela papper. Andra material kan skada dokumentförstöraren.
2. De härdade knivaxlarna i massivt stål är okänsliga mot mindre mängder gem och häftklammer. Detta gäller inte för modeller med partikelskärning på 0,8 x 12 mm eller mindre. I detta fall måste det papper som ska förstöras vara fritt från gem eller häftklammer.
3. Beroende på maskinvariant kan delvis även mindre mängder CD-skivor, kredit- och kundkort samt disketter förstöras.
   Du kan ta reda på om din enhet, baserat på sin prestanda och skärens utformning, även lämpar sig för sönderdelning av denna typ av databärare på **www.ideal.de**.

DE Bitte lesen Sie vor Inbetriebnahme der Maschine unbedingt diese Betriebsanleitung und beachten Sie die Sicherheitshinweise. Die Betriebsanleitung muss jederzeit verfügbar sein.

EN Please ensure to read this operating manual befor starting the machine for the first time and please strictly follow the safety instructions mentioned herein. This manual must be available at any time. The operating instructions must always be available.

FR Nous vous prions de lire attentivement le mode d'emploi avant d'utiliser la machine, et attirons votre attention sur les consignes de sécurité. Les instructions d'utilisation et les consignes de sécurité doivent toujours être disponibles.

NL Leest u voor de ingebruik name van het apparaat a.u.b. deze gebruiksaanwijzing goed door en neemt u de veiligheidsinstructies n acht. De gebruiksaanwijzing en de veiligheids-voorschriften moeten altijd binnen handbereik zijn.

IT Per favore legga questo manuale di istruzione prima di mettere in funzione il distruggidocumenti e osservi le regole di sicurezza. Le istruzioni d'uso devono essere sempre disponibili.

ES Le recomendamos lea las instrucciones antes de poner en funcionamiento esta máquina y cumpla las normas de seguridad. Las instrucciones de servicio y seguridad deben estar siempre disponibles.

SV Läs igenom denna bruksanvisning innan ni startar maskinen. Var noga med säkerhetsföreskrifterna. Instruktionsmanualen måste alltid finnas tillgänglig.

DE Vorsicht bei langen Haaren!
EN Take care of long hair!
FR Attention aux cheveux longs !
NL Pas op met lang haar!
IT Capelli lunghi possono entrare nella testa di taglio!
ES Tener cuidado con el cabello largo puede enredarse en el cabezal de corte!
SV Undvik långt hår i närheten av skärverket!

DE Nicht in das Schneidwerk greifen!
EN Do not grasp into the cutting mechanism!
FR Ne pas introduire les mains dans le bloc de coupe!
NL Blijf buiten het bereik van de invoeropening!
IT Non toccare il meccanismo di taglio (apertura di alimentazione)!
ES No introducir la mano en la abertura de alimentación del cabezal de corte!
SV Använd inte fingrarna i öppningen till skärverket!

DE Vorsicht bei Krawatten und langen Kleidungsstücken!
EN Take care of ties and other loose pieces of clothing!
FR Attention au port de cravates et autres vêtements flottants !
NL Let op met stropdassen en andere losse kledingdelen!
IT Attenzione alle cravatte e altre parti sporgenti di stoffa!
ES Tener cuidado con las corbatas y todo tipo de prendas sueltas!
SV Var aktsam med slipsar och andra lösa delar av klädsen!

DE Vorsicht, bewegliche Teile!
EN Caution, moving parts!
FR Attention, pièces en mouvement!
NL Voorzichtig, bewegende delen!
IT Parti in movimento, attente!
ES ¡Cuidado, piezas móviles!
SV Försiktiga rörliga delar!

DE Keine Bedienung durch Kinder! Dieses Gerät ist nicht für Verwendung an Orten geeignet, an denen möglicherweise Kinder anwesend sein können.
EN No operation by children! This device is not suited for use at locations where children might be present.
FR Pas d'utilisation par un enfant! Cet appareil ne convient pas pour des utilisations dans des endroits où des enfants peuvent être présents.
NL Geen bediening door kinderen! Dit apparaat is niet geschikt voor gebruik op plaatsen waar eventueel kinderen aanwezig kunnen zijn.
IT Non lasciare utilizzare il tagliacarte a bambini! Questo dispositivo non è adatto per l'utilizzo in luoghi dove possono essere presenti bambini.
ES No dejar que la utilicen los niños! Este aparato no es adecuado para el uso en lugares con posible presencia de niños.
SV Installera maskinen utom räckhåll för barn! Denna apparat lämpar sig inte för användning på platser där barn kan vara närvarande.

DE Keine Akkus / Batterien vernichten!
EN Do not destroy accumulators/batteries!
FR Ne pas détruire les piles / batteries !
NL Accu's / batterijen niet vernietigen!
IT Non distruggere pile e batterie!
ES ¡No destruya las baterías / pilas!
SV Krossa inga ackumulatorer/batterier!

DE In der Nähe des Aktenvernichters keine Spraydosen mit entzündbaren Stoffen benutzen!
EN Do not use any spray cans with flammable content near to the document shredder!
FR Ne pas utiliser d'aérosols de substances inflammables à proximité du destructeur de documents !
NL Gebruik in de buurt van de archiefvernietiger geen spuitbussen met ontvlambare stoffen!
IT Non utilizzare bombolette spray in prossimità del tritacarte!
ES ¡No utilizar aerosoles con sustancias inflamables cerca de la trituradora de papel!
SV Använd inga sprayburkar med brandfarliga ämnen i närheten av dokumentförstöraren!

DE Keine entzündbaren Reinigungsmittel verwenden.
EN Do not use any flammable cleaning agents.
FR Ne pas utiliser de détergents inflammables.
NL Gebruik geen ontvlambare reinigingsmiddelen.
IT Non utilizzare detergenti infiammabili.
ES No utilizar productos limpiadores inflamables.
SV Använd inga brandfarliga rengöringmedel.

DE Vorsicht, Teile mit scharfen Ecken und Kanten!
EN Caution, parts with sharp edges and corners!
FR Prudence ! Pièces acérées et tranchantes !
NL Voorzichtig, delen met scherpe hoeken en randen!
IT Cautela, pezzi taglienti e bordi affilati!
ES ¡Atención: piezas con esquinas y bordes afilados!
SV Observera, delar med vassa hörn och kanter!

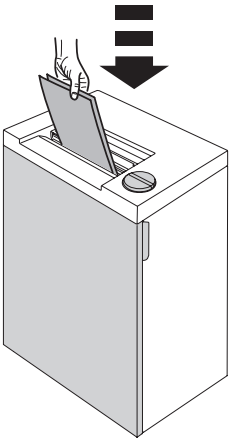

DE Der Betrieb des Aktenvernichters darf nur bei geschlossener Tür möglich sein!
EN The door must be closed when operating the document shredder!
FR Le fonctionnement du destructeur ne doit être possible qu'en cas de porte fermée !
NL De papiervernietiger mag alleen functioneren bij gesloten deur.
IT Lo sportello deve essere chiuso quando la macchina è in funzione!
ES La puerta debe estar cerrada cuando la máquina esté en funcionamiento!
SV Dörren måste vara stängd när dokumentförstöraren är i drift!

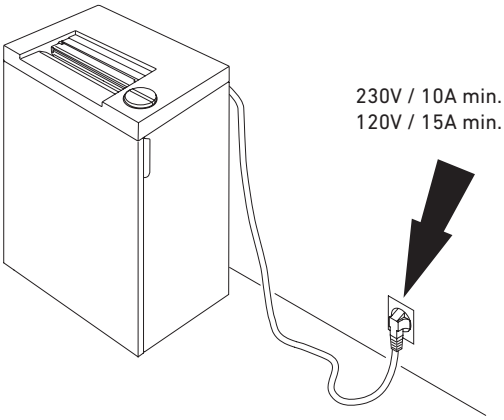

DE Freier Zugang zum Netzanschluß
EN Ensure free access to mains
FR Ménager un accès libre à la prise de courant
NL Zorg voor een vrije toegang bij het stopcontact
IT Assicurare libero accesso all´energia elettrica
ES Asegúrese de tener libre acceso al enchufe principal
SV Se till att nätanslutningen inte är blockerad

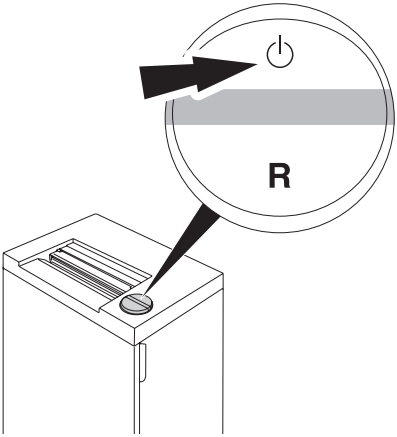

DE Autom. Standby - Abschaltung nach 15 Minuten. Maschine kann jederzeit durch Drücken des ⏻ Schalters ausgeschaltet werden. Grüne Kontrollleuchte ⏻ erlischt. Danach verbraucht die Maschine keinen Strom mehr. Innerhalb dieser 15 Minuten verbraucht der Aktenvernichter folgende Wh Energie.
IDEAL 2445 0,875 Wh
IDEAL 2465 0,875 Wh

EN Automatic standby that switches off after 15 minutes. The machine can be switched off at any time by pressing the ⏻ switch. Green LED ⏻ control light is off.There will be no power consumption any more. Within these 15 minutes the paper shredder uses the following Wh energy.
IDEAL 2445 0,875 Wh
IDEAL 2465 0,875 Wh

FR Mise en veille automatique après 15 minutes. La machine peut être arrêtée à tout moment en appuyant sur l'interrupteur ⏻. Le voyant vert s'éteint. Ceci permet une économie d'énergie. Durant ces 15 minutes, le destructeur consomme le nombre de WH suivant.
IDEAL 2445 0,875 Wh
IDEAL 2465 0,875 Wh

NL Automatische standby schakelt naar 15 minuten uit. De machine kan op elk gewenst moment worden uitgeschakeld door op de ⏻ knop te drukken. Groene LED controlelampje is uit. De machine verbruikt dan geen stroom meer. Binnen deze 15 minuten gebruikt de papiervernietiger de volgende energie:
IDEAL 2445 0,875 Wh
IDEAL 2465 0,875 Wh

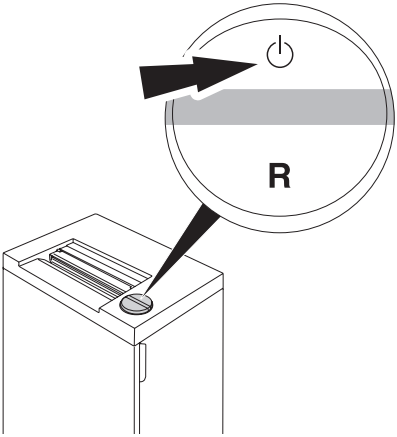

IT Standby automatico che si spegne dopo 15 minuti. La macchina può essere spenta in qualunque momento tenendo premuto il pulsante. Led verde luce di controllo ⏻ è spento. Non ci sarà più alcun assorbimento elettrico.
Durante questi 15 minuti il distruggi documenti consuma i seguenti Wh:
IDEAL 2445 0,875 Wh
IDEAL 2465 0,875 Wh

ES Modo de espera automático que se apaga tras 15 minudos. La máquina puede apagarse en cualquier momento pulsando la tecla ⏻. El indicador LED verde se apaga ⏻. Con ello, no hay habrá ningún consumo. Dentro de estos 15 minutos la destructora de papel consume la siguiente energía Wh.
IDEAL 2445 0,875 Wh
IDEAL 2465 0,875 Wh

SV Automatiskt "standby" -läge som stängs av efter 15 minuter.
Maskinen kan stängas av genom att in ⏻ knappen. Grön diod ⏻ när kontrollampan är avstängd. Då drar inte maskinen någon mer ström.
Efter 15 minuter förbrukar dokumentförstöraren följande antal Wh:
IDEAL 2445 0,875 Wh
IDEAL 2465 0,875 Wh

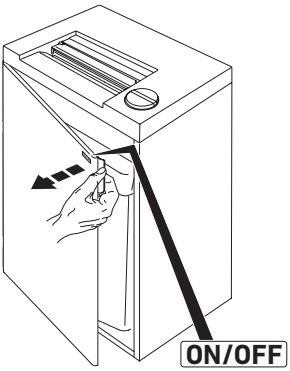

DE ON/OFF → Schnellstopp → Türe öffnen!
EN ON/OFF → Quick stop → Open the door!
FR ON/OFF → Arrêt rapide → Ouvrir la porte!
NL ON/OFF → Nood → Open de deur!
IT ON/OFF → Stop veloce → Aprire lo sportello!
ES ON/OFF → Parada rápida → Abra la puerta!
SV ON/OFF → Snabbstopp → Öppna dörren!

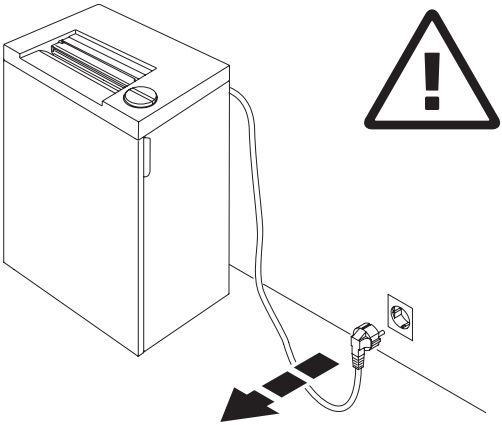

DE Bei der Reinigung Netzstecker ziehen! **Keine eigenständige Reparatur des Aktenvernichters vornehmen!** (Siehe Seite 31).

EN Remove the plug before cleaning the machine! **Do not perform any repairs on the document shredder!** (See page 31).

FR Débrancher la prise de courant en cas d'entretien ! **Ne pas entreprendre personnellement de réparation du destructeur !** (voir en page 31).

NL Bij reiniging de steker uit de wandcontactdoos halen. **De papiervernietiger niet zelf repareren.** (zie pagina 31).

IT Rimuovere la presa di corrente prima di pulire la macchina. **Non intervenire in caso di anomalie.** (Vedi pagina 31).

ES Quite la clavija antes de limpiar la máquina. **No lleve a cabo ninguna reparación sobre la máquina destructora.** (véase pág. 31).

SV Dra ut kontakten innan maskinen rengöres. **Utför inga reparationer på dokumentförstöraren.** (Se sid 31).

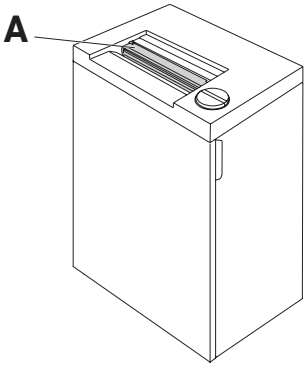

DE Maschine darf ohne Sicherheitsklappe (**A**) nicht betrieben werden!

EN Do not operate the machine without the safety flap (**A**).

FR Ne pas utiliser la machine sans son volet de sécurité (**A**).

NL De machine mag zonder veiligheidsklep niet gebruikt worden (**A**).

IT Non utilizzare la macchina senza la pateletta di sicurezza (**A**) (Safety Flap)!

ES ¡No usar la máquina sin la tapa de seguridad (**A**)!

SV Använd inte maskinen utan säkerhetsluckan (**A**).

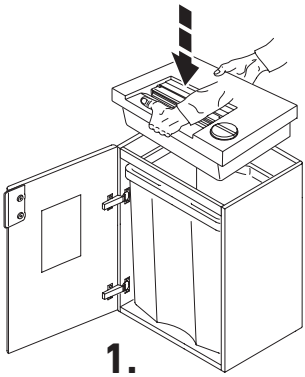

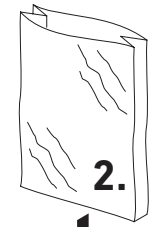

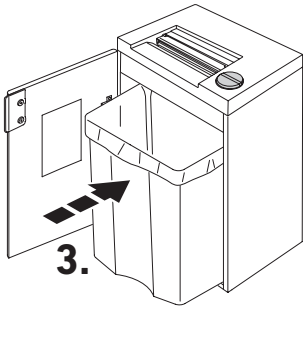

DE Türe öffnen, Maschine mit Bedienfeld nach vorne aufsetzen! Auf Finger achten! **Verletzungsgefahr!**
Beiliegenden Plastiksack einsetzen.

EN Open the door and put the machine onto the cabinet so that the control panel is facing the door. Beware of fingers. **Risk of injury!**
Insert the enclosed plastic bag.

FR Ouvir la porte. Poser le mécanisme sur le meuble, côté interrupteur placé du côté porte. Attention aux doigts : **risques de blessures!**
Placer le sac plastique.

NL Open de deur. Plaats de machine op de onderkast. **Pas op met de vingers!**
Plaats de meegeleverde plastic zak.

IT Aprite lo sportello e posizionate la macchina sul mobiletto. **Attenzione alle dita!**
Inserire il sacchetto di plastica incluso.

ES Abra la puerta y coloque el cabezal dentro del mueble con el panel de control hacia el frontal. Vigile no se enganche los dedos. **Peligro de hacerse daño!**
Coloqe la bolsa de plástico que se incluye.

SV Öppna dörren och ställ maskinen ovanpå skåpet med kontrollpanelen mot Dig. **Akta fingrarna-skaderisk!**
Sätt i medföljande plastpåse.

IDEAL 2445 CC Oil
IDEAL 2445 MC Oil
IDEAL 2445 SMC Oil

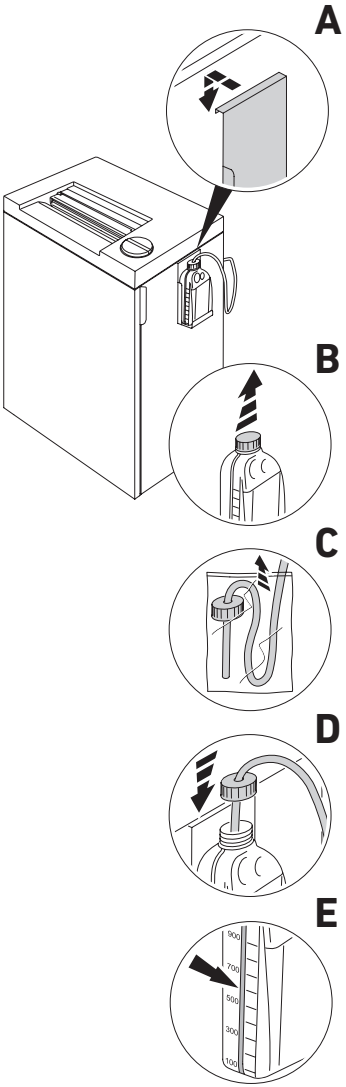

DE Ölbehälter installieren:
(Nur bei IDEAL 2445 CC Oil,
IDEAL 2445 MC Oil,
IDEAL 2445 SMC Oil)

- Halterung für Ölbehälter seitlich am Unterschrank einhängen (**A**).
- Deckel vom Ölbehälter entfernen (**B**).
- Plastikbeutel am Ölschlauch entfernen (**C**).
- Ölschlauch in Ölbehälter einführen und Ölbehälter verschrauben (**D**).
- Der Ölbehälter hat eine Füllstandsanzeige (**E**).

EN Installing the oiler:
(Only for IDEAL 2445 CC Oil,
IDEAL 2445 MC Oil,
IDEAL 2445 SMC Oil)

- oiler holder and hook it into the side of the cabinet (**A**).
- Remove the lid from the oiler (**B**).
- Remove the plastic bag from the oil tube (**C**).
- Put the oil tube into the oiler and screw on (**D**).
- The oil bottle has a fill level indication (**E**).

FR Installation du récipient d'huile :
(Uniquement sur les modèles
IDEAL 2445 CC Oil, IDEAL 2445 MC Oil,
IDEAL 2445 SMC Oil)

- Support de la bouteille d'huile à suspendre sur le meuble (**A**).
- Enlever le couvercle du récipient (**B**).
- Retirer le sac plastique du tuyau (**C**).
- Introduire le tuyau dans le récipient et fermer le récipient (**D**).
- Niveau de remplissage indiqué sur le récipient (**E**).

NL Oliereservoir installeren :
(Alleen bij IDEAL 2445 CC Oil,
IDEAL 2445 MC Oil,
IDEAL 2445 SMC Oil)

- Neem de houder van het oliereservoir en hang deze aan de zijkant van de onderkast (**A**).
- Verwijder het deksel van het oliereservoir (**B**).
- Verwijder de plastik zak van de olieflacon (**C**)
- Doe de olieslang in het oliereservoir en schroef vast (**D**).
- De olieflacon heeft een vulniveauindicatie (**E**).

IDEAL 2445 CC Oil
IDEAL 2445 MC Oil
IDEAL 2445 SMC Oil

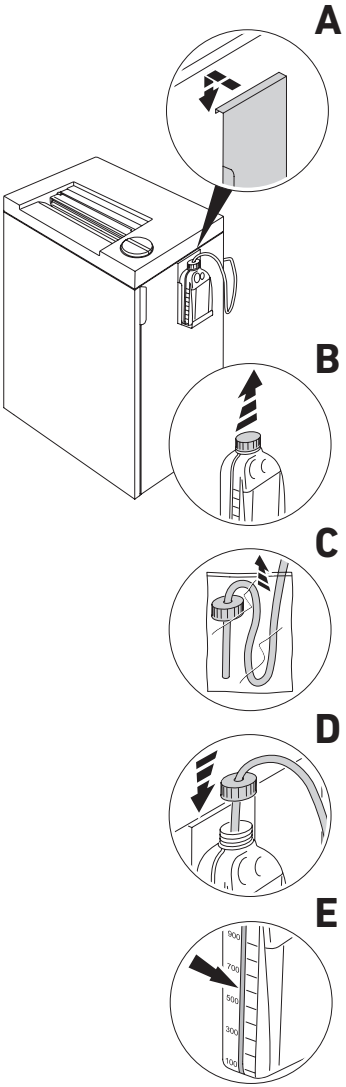

IT Installare l'oliatore:
(Solo IDEAL 2445 CC Oil,
IDEAL 2445 MC Oil,
IDEAL 2445 SMC Oil)

- Estrarre l'oliatore dal mobiletto ed appenderlo a lato (**A**).
- Togliere il tappo dall'oliatore (**B**).
- Rimuovere il il tubo dell'olio dal sacchetto in plastica (**C**).
- Inserire il tubo dell' olio nell'oliarore e avvitarlo (**D**).
- La bottiglia dell'olio ha un indicatore di livello (**E**).

ES Instalación del depósito lubricante:
(Solo la IDEAL 2445 CC Oil,
IDEAL 2445 MC Oil,
IDEAL 2445 SMC Oil)

- Monte el soporte para la botella de aceite sobre el lateral del mueble (**A**)
- retire el tapón del depósito (**B**).
- Retirar la bolsa de plástico del tubo de aceite. (**C**).
- Coloque el tubo en el depósito de lubricado y atornille a presión (**D**).
- La botella de aceite tiene un Fullstandsanzeige (**E**).

SV Installation av oljebehållaren:
(Gäller endast IDEAL 2445 CC Oil,
IDEAL 2445 MC Oil,
IDEAL 2445 SMC Oil)

- hållare för oljetanken på sidan Under skåp montera (**A**).
- tag bort locket (**B**).
- avlägsna plastpåsen från oljeslangen (**C**).
- sätt in oljeflaskan i behållaren och skruva fast (**D**).
- oljeflaskan har nivåmätare (**E**).

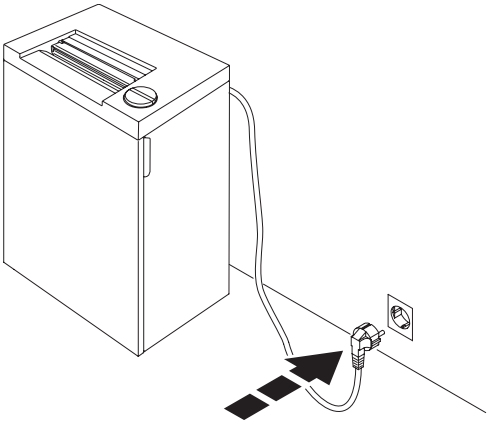

DE Türe schließen, Stecker in Steckdose.
EN Close the door. Plug into the wall socket.
FR Fermer la porte. Brancher le câble d´alimentation au secteur.
NL Sluit de deur. Steek de stekker in het stopcontact.
IT Chiudere lo sportello. Inserire la spina nella presa.
ES Cerrar la puerta. Conecte la máquina a un enchufe de pared.
SV Stäng dörren. Anslut väggkontakten.

IDEAL 2445 CC Oil
IDEAL 2445 MC Oil
IDEAL 2445 SMC Oil

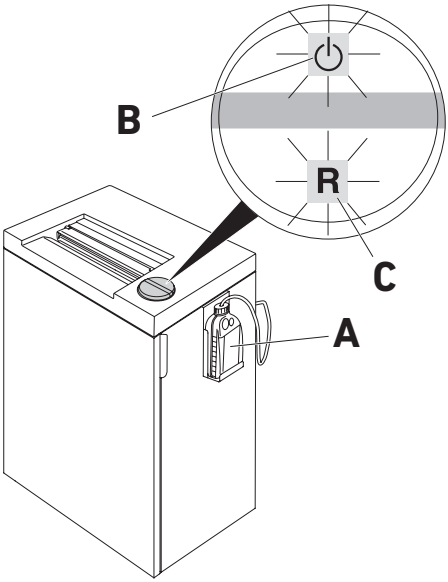

DE Beim erstmaligen Betrieb und wenn der Ölbehälter (A) gewechselt wurde:
- Schalter ⏻ drücken: grünes Licht leuchtet, Maschine betriebsbereit.
- Auf Schalter "R" drücken, solange bis ⏻ (**B**) dauernd leuchtet. (Schneidwalzen werden automatisch geölt).

Blinkt LED "R" (C):
- Ölbehälter leer, "R" blinkt wiederholt kurz auf.

EN When using for the first time and when the oil bottle (A) was changed:
- Press the rocker switch ⏻ : green light is on, the machine is now ready for operation.
- Press the rocker switch "R" until the ⏻ (**B**) lit. (cutting shafts are automatically oiled).

Flashing LED "R" (C):
- Oil bottle is empty, "R" flashing briefly and repeatedly.

FR Lors de la 1ère utilisation et lorsque le récipient d'huile (A) a été changé :
- Appuyer sur la touche ⏻. Le voyant vert indique que la machine est prête à fonctionner.
- Appuyer sur la touche "R" jusqu'à ce que la LED ⏻ (**B**) allumé. (Les arbres de couteaux sont huilés automatiquement).

La LED "R" (C): clignote :
- récipient d'huile vide, "R" clignote brièvement et à plusieurs reprises.

NL Bij het eerste gebruik en als het oliereservoir (A) is verwisseld:
- Schakelaar ⏻ indrukken : groen licht gaat aan, machine is bedrijfsklaar.
- Op "R" schakelaar drukken totdat ⏻ (**B**) brandt. (De snijmessen worden automatisch geolied).

LED Licht op "R" (C):
- Oliereservoir is leeg, "R" herhaaldelijk kort knipperen.

IDEAL 2445 CC Oil
IDEAL 2445 MC Oil
IDEAL 2445 SMC Oil

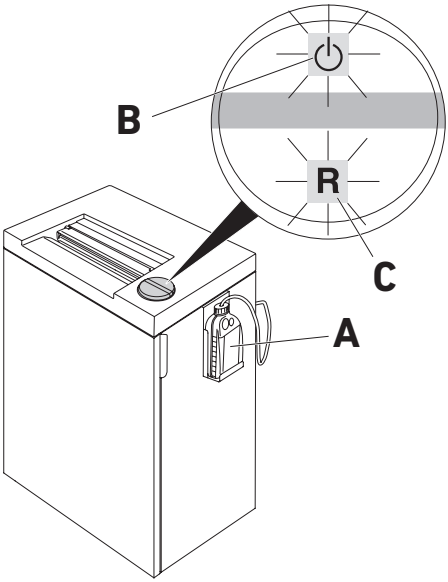

IT Quando si accende per la prima volta e quando si cambia la bottiglia del'olio (A).
- Premere tasto ⏻ . La luce verde in dica pronto per l'uso.
- Premere "R" fino a che il LED ⏻ (**B**) acceso.
  (Alberi di taglio sono oliati automaticamente).

LED "R" lampeggiante (C):
- La bottiglia dell'olio e' vuota, "R" lampeggiante brevemente e ripetutamente.

ES Cuando se utilice por primera vez o bien cuando se cambie la botella de aceite (A):
- Presionar botón ⏻ a luz verde indica que está listo para funcionar.
- Presione "R" hasta que el indicador ⏻ (**B**) cara sonriente luces.
  (El bloque triturador se habrá lubricado automáticamente.)

Indicador "R" parpadeando (C):
- La botella de aceite está vacía, "R" parpadeo breve y repetidamente.

SV När maskinen används för första gången när och oljebehållaren (A) är utbytt:
- tryck på knappen ⏻ . Grönt ljus visar "klar att använda".
- tryck "R" till dess att ⏻ (**B**) lampor. (Skärvalsarna oljas automatiskt).

Blinkande diod "R" (C):
- oljeflaskan är tom, "R" blinkar kort upprepade gånger.

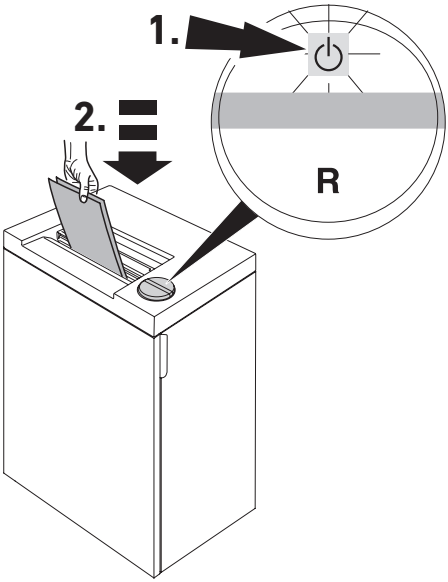

DE Schalter ⏻ drücken (**1.**) : grünes Licht leuchtet, Maschine betriebsbereit.
Autom. Anlauf bei Papierzufuhr (**2.**). Autom. Standby - Abschaltung nach 15 Minuten. Maschine kann jederzeit durch Drücken des ⏻ Schalters ausgeschaltet werden. Grüne Kontrollleuchte ⏻ erlischt. Danach verbraucht die Maschine keinen Strom mehr.

EN Press the rocker switch ⏻ (**1.**) : green light is on, the machine is now ready for operation. Starts automatically when paper is inserted (**2.**). Automatic standby that switches off after 15 minutes. The machine can be switched off at any time by pressing the ⏻ switch. Green LED ⏻ control light is off.There will be no power consumption any more.

FR Appuyer sur la touche ⏻. Le voyant vert indique que la machine est prête à fonctionner. Mise en veille automatique après 15 minutes. La machine peut être arrêtée à tout moment en appuyant sur l'interrupteur ⏻. Le voyant vert s'éteint. Ceci permet une économie d'énergie.

NL Schakelaar ⏻ indrukken (**1.**) : groen licht gaat aan, machine is bedrijfsklaar. Start automatisch zodra papier wordt ingevoerd (**2.**). Automatische standby schakelt naar 15 minuten uit.
De machine kan op elk gewenst moment worden uitgeschakeld door op de ⏻ knop te drukken. Groene LED controlelampje is uit. De machine verbruikt dan geen stroom meer.

IT Premere tasto ⏻ (**1.**). La luce verde in dica pronto per l'uso. Parte automaticamente quando la carta viene inserita (**2.**). Standby automatico che si spegne dopo 15 minuti. La macchina può essere spenta in qualunque momento tenendo premuto il pulsante. Led verde luce di controllo ⏻ è spento. Non ci sarà più alcun assorbimento elettrico.

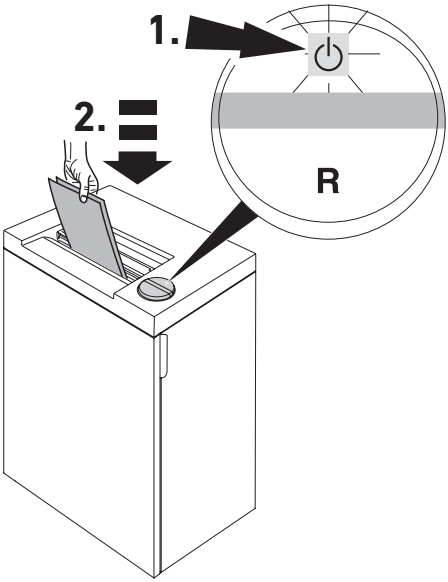

ES Presionar botón ⏻ (**1.**) a luz verde indica que está listo para funcionar. Inicio automático con el indicador en verde en caso de inserción de papel **(2.**). Modo de espera automático que se apaga tras 15 minudos. La máquina puede apagarse en cualquier momento pulsando la tecla ⏻ . El indicador LED verde se apaga ⏻ . Con ello, no hay habrá ningún consumo.

SV Tryck på knappen ⏻ (**1.**). Grönt ljus visar „klar att använda“, startar automatiskt när papper förs in **(2.**). Automatiskt „standby“ -läge som stängs av efter 15 minuter. Maskinen kan stängas av genom att in ⏻ knappen. Grön diod ⏻ när kontrollampan är avstängd. Då drar inte maskinen någon mer ström.

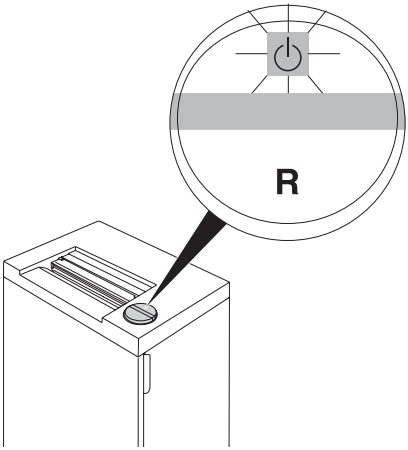

DE Automatischer Stopp wenn Papier vernichtet ist.
EN Stops automatically when no further paper is inserted.
FR Arrêt automatique après le passage des documents.
NL Stopt automatisch zodra het papier is vernietigd.
IT Si arresta automaticamente quando non viene inserita la carta.
ES Se para automaticamente cuando acaba de destruir el papel.
SV Stannar automatiskt när inget papper matas in.

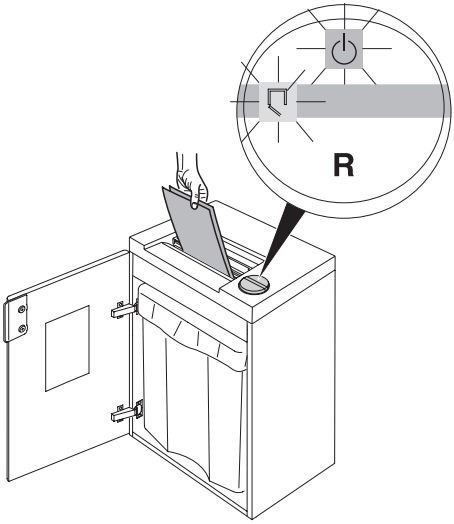

DE Autom. Stopp bei geöffneter Tür.
(Symbol und blinken abwechselnd).
EN Stops automatically when door is opened
Symbols and flash alternatively.
FR Arrêt automatique en cas de porte ouverte. Les symboles et clignotent alternativement.
NL Stopt automatisch als deur wordt geopend.
(Symbool en knipperen afwisselend)
IT Si arresta automaticamente quando lo sportello è aperto.
I simbolo e lampeggia alternatamente.
ES Se para automaticamente cuando la puerta está abierta.
Los símbolos y parpadean alternativamente.
SV Stannar automatiskt när dörren öppnas.
Symbolerna och blinkar växelvis.

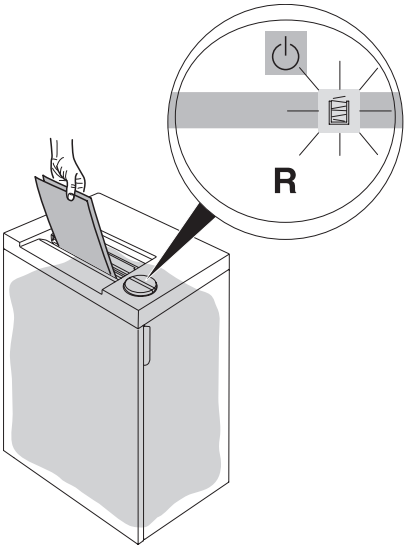

DE Autom. Stopp bei vollem Auffangbehälter Symbol "Behälter-voll" - Anzeige leuchtet. Behälter entleeren. (Siehe Seite 12).

EN Stops automatically when shred bin is full. Empty the bin when "bin full" indicator lights. (See page 12).

FR Arrêt automatique en cas de réceptacle plein. Le symbole "réceptacle plein" s'allume, vider le réceptacle. (Voir page 12).

NL Stopt automatisch bij volle afvalbak Symbool "Afvalbak-vol" lampje brandt, afvalbak leegmaken. (Zie pagina 12).

IT Si arresta automaticamente quando il cestino è pieno. Svuotare il cestino quando la spia "cestino pieno" accende. (Vedi pagina 12).

ES Se para automaticamente cuando la receptáculo está llena.Vacíe la sobre cuando el indicador de "receptáculo llena" se encienda. (Véase pág. 12).

SV Stannar automatiskt när avfallsbehållaren är full. Symbolen "avfallsbehållaren full"-lampan lyser- töm avfallsbehållaren. (Se sidan 12).

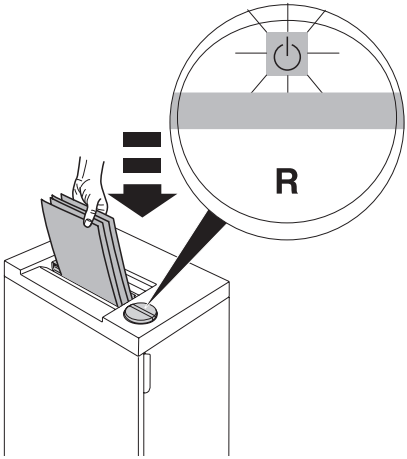

DE Autom. Stopp bei zu viel Papier Autom. Rücklauf bei Papierstau. (Symbol "Ein/Aus" blinkt).

EN Stops automatically if too much paper is inserted. Automatic reverse if paper jams (Symbol "ON/OFF" flashes).

FR Arrêt automatique lors de l'introduction d'une liasse trop épaisse. Marche arrière automatique en cas de surépaisseur. Le symbole "ON/OFF" clignote.

NL Bij invoer van teveel papier stopt de machine automatisch en retouneert. (Symbool "Aan/Uit" knippert).

IT La macchina si ferma automaticamente se si inserisce troppa carta. Inversione automatica in caso di blocco. (Il simbolo "ON/OFF" lampeggia)

ES Se para automaticamente si se introduce demasiado papel. Retroceso automático en caso de atasco de papel. (Parpadea el símbolo "encendido/ apagado")

SV Stannar automatiskt om för mycket papper matas in samtidigt. Backar automatiskt vid papperskvadd. (symbol "ON/OFF" blinkljus).

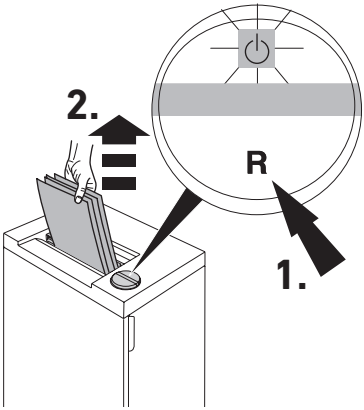

DE Bei Bedarf:
Schalter "R" drücken, Papier entnehmen. (Maschine läuft nur kurz rückwärts, bei Bedarf mehrmals wiederholen).

EN If required:
Press the rocker switch "R" and remove paper. (Machine runs for a short time in reverse, if required repeat several times)

FR Si besoin :
Appuyer sur "R" de la commande multi-fonctions à bascule et retirer les documents engagés (le destructeur enclenche la marche arrière brièvement ; répéter plusieurs fois l'opération, si nécessaire).

NL Naar behoeft:
Wipschakelaar "R" indrukken, papier verwijderen. (Machine loop kortstondig terug, naar behoefte herhalen.)

IT Se lé bisogno:
Premere il pulsante reverse "R" e rimuovere la carta. La macchina andrà in reverse per un breve periodo, se necessario ripetere l'operazione diverse volte.

ES En caso necesario:
Pulsar "R" en el botón basculante y retirar el papel. (La máquina funciona durante un momento en modo invertido. Si es necesario, repetir la operación varias veces)

SV Om så önkas:
Tryck på vippströmbrytaren "R" och ta bort pappret. (Maskinen fortsätter att backa en liten stund, om nödvändigt upprepa flera gånger).

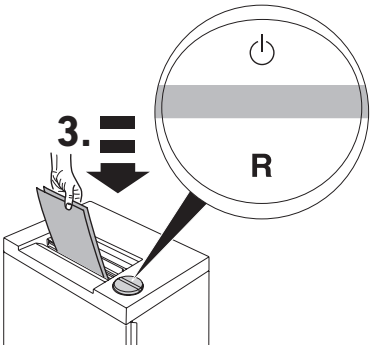

DE Weniger Papier zuführen.
EN Re-feed the paper in smaller quantities
FR Introduire des documents moins épais.
NL Nu minder papier invoeren.
IT Ri-alimentare la carta in quantità minore.
ES Vuelva a introducir el papel en pequeñas cantidades.
SV Mata sedan in papperet i mindre mängder.

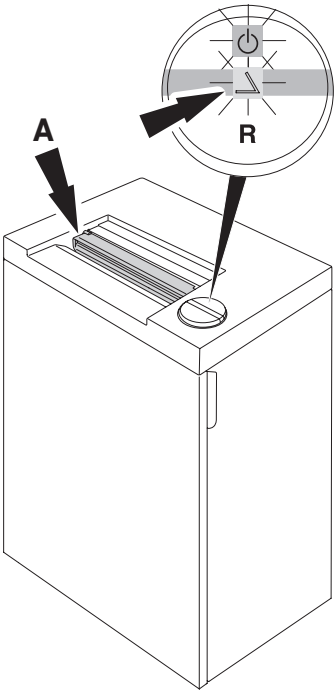

DE Autom. Stopp wenn Sicherheitsklappe (**A**) geöffnet wird (Symbole ⊿ und ⏻ blinken abwechselnd).
Sicherheitsklappe schließen, auf Schalter ⏻ drücken, Papier wird vernichtet.
Zum Entfernen von Papieresten bei einem Papierstau, läuft die Maschine bei geöffneter Sicherheitsklappe nur kurz rückwärts.
Bei Bedarf mehrmals Schalter "R" betätigen.

EN Automatic stop if safety flap (**A**) is opened (symbols ⊿ and ⏻ flash alternatively).
Close the safety flap and press the rocker switch ⏻, paper is shredded.
To remove any paper debris from a paper jam the machine runs for a short time reverse with open safety flap.
If required press the rocker switch "R" several times.

FR Arrêt automatique lorsque le volet de sécurité (**A**) est ouvert (les symboles ⊿ et ⏻ clignotent alternativement).
Fermer l'ouverture sécurisée et appuyer sur ⏻ ; les documents sont détruits. Pour évacuer tout reste de document suite à une surépaisseur, le destructeur enclenche la marche arrière un court instant, volet de sécurité ouvert. Si nécessaire, répéter l'opération plusieurs fois.

NL Automatische stop als de veiligheidsklep (**A**) geopend wordt (Symbolen ⊿ en ⏻ knipperen afwisselend.)
Veiligheidsklep sluiten en de wipschakelaar ⏻ indrukken, het papier wordt vernietigt. Om bij een papieropstuwing de papierresten te verwijderen loopt de machine kortstondig terug bij een geopende veiligheidsklep.
Zonodig meermaals herhalen.

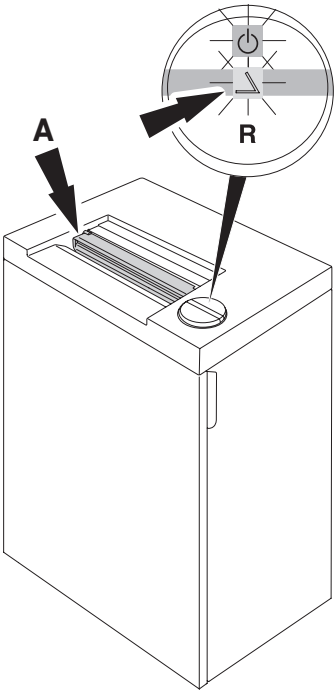

IT Blocco automatico se la linguetta di sicurezza è sollevata. (I simboli ⚠ e ⏻ lampeggiano alternatamente).
Chiudere la linguetta di sicurezza e premere l'interruttore principale ⏻ , la carta viene distrutta. Per eliminare eventuali frammenti dovuti al blocco, la macchina si avvia, con movimento in reverse, per un breve periodo con linguettta di sicurezza sollevata.
Se necessario ripete l'operazione più volte.

ES Parada automática si se levanta la solapa de seguridad (Símbolos ⚠ y ⏻ parpadean alternativamente). Bajar la solapa de seguridad y pulsar el botón ⏻ basculante para volver a destruir papel. Para retirar restos de un atasco de
papel, la máquina funciona durante un momento en modo invertido con la solapa de seguridad levantada. Si es necesario, repetir la operación varias veces.

SV Stannar automatiskt när säkerhetsluckan öppnas (symbol ⚠ och ⏻ blinkljus alternativt). Stäng säkerhetsluckan och tryck på vippströmbrytaren ⏻, to pappret förstörs. För att ta bort pappersspill efter kvadd, kör maskinen bakåt med luckan öppen en stund. Upprepa flera gånger om nödvändigt.

**Streifenschnitt/Straight cut/
Coupe fibres/Stroken/Taglio a Strisce/
Corte en tiras/Strimlor**

No. 9000 611

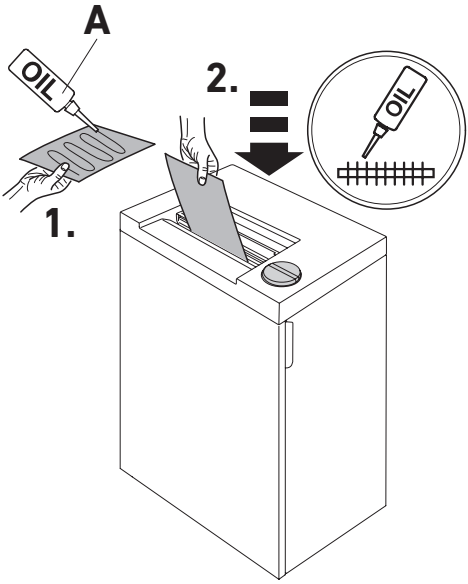

**Partikelschnitt/Particle cut/Coupe croisée/
Snippers/Taglio a frammento/
Corte en particulas/Partikel**

No. 9000 631

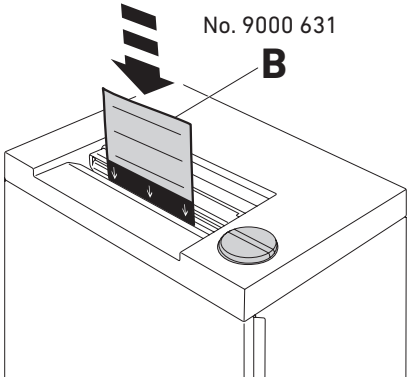

DE Bei jedem gefüllten Auffangbehälter oder bei nachlassender Schneidleistung Schneidwerk ölen,
bei MC- / SMC-Schneidwerken häufiger ölen! Bei allen Aktenvernichtern Öler (**A**) verwenden, alternativ bei CC-Schneidwerken die Ölblätter (**B**) verwenden!
Bestell Nr. siehe Seite 32.

EN If the sheet capacity reduces or after the shred bin is emptied oil the shredding mechanism! (see picture)
With straight cut use the oiler (**A**)
With particle cut use the oiler or oil sheets (**B**)
Order no. see page 32.

FR Lors de chaque changement de réceptacle ou lorsque les performances du destructeur vous semblent un peu diminuées, il faut lubrifier le bloc de coupe! (voir illustration).
Pour les modèles coupe fibres, utiliser le flacon d'huile (**A**)
Pour les modèles coupe croisée, utiliser le flacon d'huile (**A**) ou les feuilles de papier paraffinées (**B**).
Référence de commande : voir page 32.

NL Bij teruglopende kapaciteit of na elke volle afvalbak, het snijwerk olien. (zie afbeelding)
Bij stroken snijden gebruik oliesysteem (**A**). Bij snippers snijden gebruik oliesysteem of olievellen (**B**).
Bestelnr. zie pagina 32.

IT Se la capacita di introduzione dei fogli si riduce, o dopo lo svuotamento del cestino, raccomandiamo di oliare il meccanismo di taglio. (vedi disegno)
Per i modelli taglio a striscia utilizzare l'oliatore (**A**).
Per i modelli taglio a frammento utilizzare l'oliatore o i fogli lubrificanti (**B**)
Per i codici vedere pagina 32.

**Streifenschnitt/Straight cut/
Coupe fibres/Stroken/Taglio a Strisce/
Corte en tiras/Strimlor**

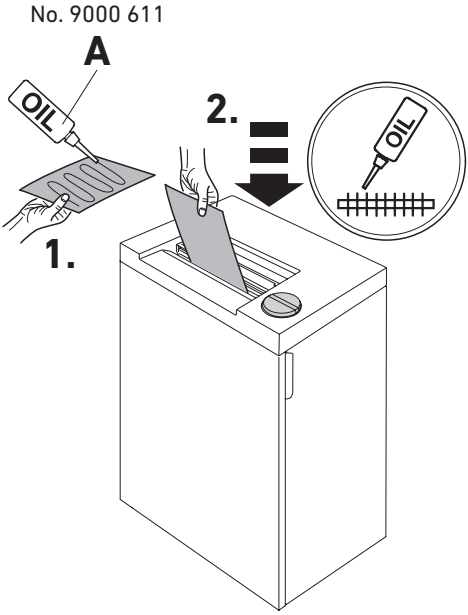

**Partikelschnitt/Particle cut/Coupe croisée/
Snippers/Taglio a frammento/
Corte en particulas/Partikel**

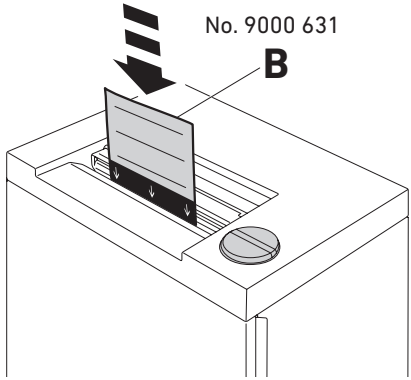

ES Si la capacidad de hojas se reduce o si la receptáculo está llena, recomendamos que lubrique el mecanismo destructor! (mirar dibujo)
Para el modelo de corte en tiras utilizar el bote de aceite (**A**)
Para el modelo de corte en partículas, utilizar el bote de aceite o las hojas con aceite (**B**)
Consultar las referencias de ambos artículos (**A** y **B**) en la página 32.

SV Vi rekommenderar att ni oljar skärverket om matningskapaciteten minskar eller när avfallsbehållaren har tömts! (se bilden).
För strimmel-modell, använd oljan (**A**).
För partikel-modell, använd oljan eller ett oljat papper (**B**).
Art.nr se sidan 32.

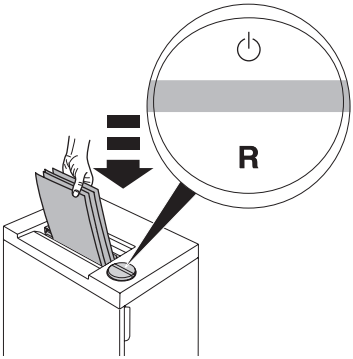

DE Maschine läuft nicht an
EN Machine will not start
FR Le destructeur ne se met pas en marche
NL Machine start niet
IT La macchina non parte
ES La máquina no funciona
SV Maskinen startar inte

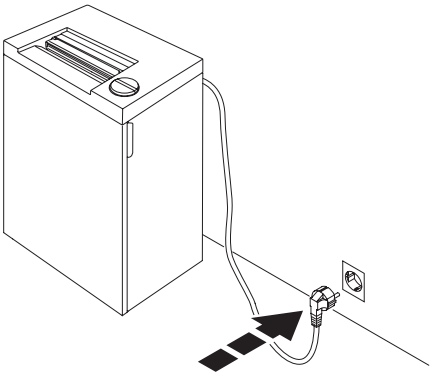

DE Netzstecker eingesteckt?
EN Is the machine plugged in?
FR Prise de courant branchée?
NL Zit de stekker in de contactdoos?
IT La macchina è collegata alla presa di corrente?
ES ¿La máquina está enchufada?
SV Är maskinen ansluten?

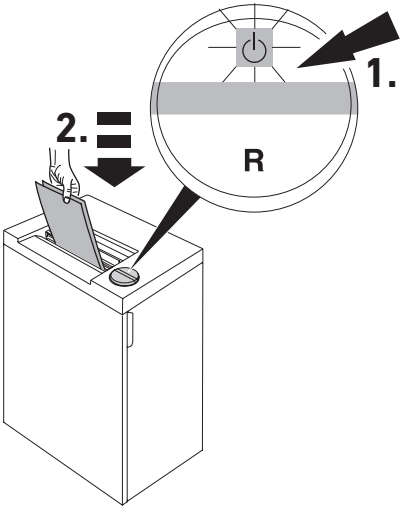

DE Schalter ⏻ gedrückt ? Leuchtet der Schalter grün? (**1.**). Papier einführen (**2.**).
EN Is the rocker switch ⏻ pressed? The green light rocker switch is ON? (**1.**). Insert paper (**2.**).
FR La commande multi-fonctions à basculer est sur ⏻ ? Le voyant vert est allumé ? (**1.**). Introduire le papier (**2.**)
NL Wipschakelaar ⏻ ingedrukt? Brandt de wipschakelaar groen? (**1.**). Papier invoeren (**2.**).
IT L'interruttore ⏻ è acceso? La spia verde dell'interruttore è accesa? (**1.**). Inserire carta (**2.**).
ES ¿El botón basculante está pulsado ⏻ ? ¿La luz verde está encendida? (**1.**). Insertar el papel (**2.**).
SV Är vippströmbrytaren ⏻ nedtryckt? Lyser den gröna lampan? (**1.**). Mata in papper (**2.**)

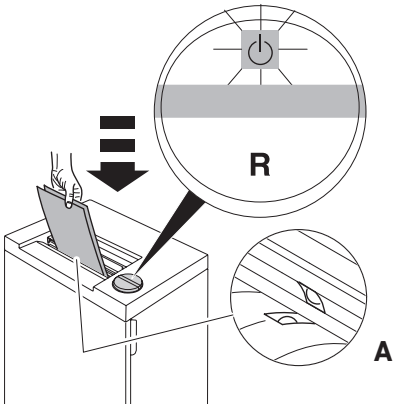

DE Papier mittig eingeführt? (Lichtschranke) (**A**)
EN Feed the paper into the centre of the feed opening? (photo cell) (**A**)
FR Introduire les documents au milieu de l´ouverture? (cellule) (**A**)
NL Papier in het midden van opening invoeren? (Lichtcel) (**A**)
IT Alimentare la carta nel centro dell´ apertura di alimentazione? (fotocellula) (**A**)
ES ¿Inserte el papel en medio de la abertura de alimentación? (Célula fotoeléctrica) (**A**)
SV Mata pappret i mitten på intaget (fotocell) (**A**)

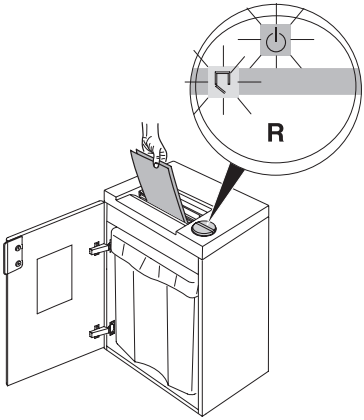

DE Türe auf?
EN Door open?
FR La porte est-elle ouverte?
NL Deur open?
IT Sportello aperto?
ES ¿La puerta está abierta?
SV Öppen dörr?

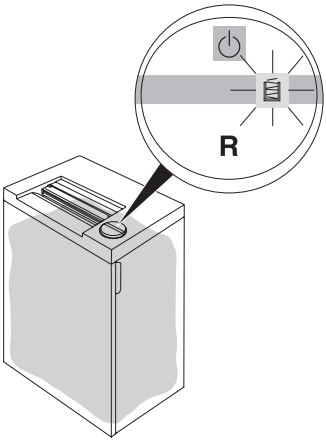

DE Auffangbehälter voll?
EN Shred bin full?
FR Réceptacle plein?
NL Afvalbak vol?
IT Cestino pieno?
ES ¿Receptáculo llena?
SV Avfallsbehållaren full?

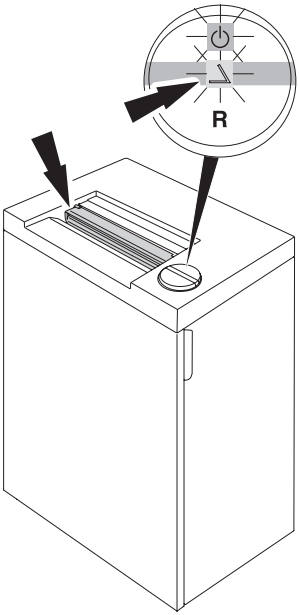

DE Sicherheitsklappe offen?
EN Safety flap open?
FR Le volet de sécurité est ouvert ?
NL Veiligheidsklep open?
IT La linguetta di sicurezza è sollevata?
ES ¿Solapa de seguridad levantada?
SV Är säkerhetsluckan öppen?

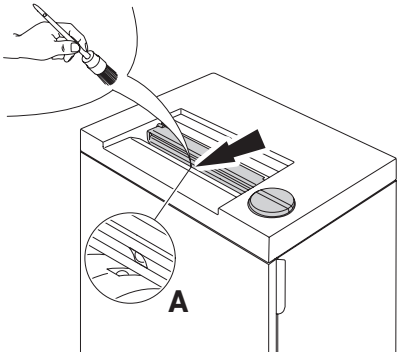

DE **Maschine schaltet nicht ab.**
Netzstecker ziehen. Lichtschranke (**A**) mit Pinsel säubern.

EN **Machine will not stop.**
Remove plug. Clean the photo cell (**A**) with a small brush.

FR **Le destructeur ne s´arrête plus:**
Débrancher le destructeur. Dépoussiérer la cellule (**A**) à l´aide d´un pinceau.

NL **Machine stopt niet.**
Verwijder de stekker. Lichtcel (**A**) met kwastje schoonmaken.

IT **La macchina non si ferma.**
Togliere la spina.Pulite la fotocellula (**A**) con una piccola spazzola.

ES **La máquina no parará.**
Desconecte el enchufe de la toma. Limpie la célula fotoeléctrica (**A**) con un cepillo.

SV **Maskinen stannar inte**
Ta bort nätanslutningen. Rengör fotcellen (**A**) med en liten borste.

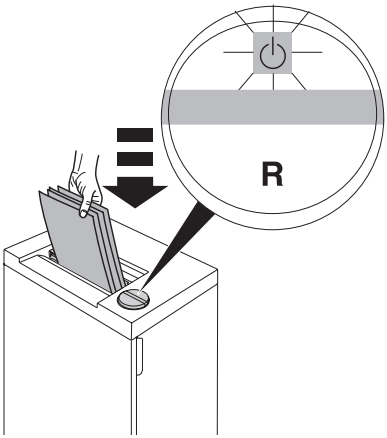

DE Maschine schaltet ab.
Überlastschutz. **Maschine abkühlen lassen.**
- Symbol ⏻ und "R" blinken abwechselnd.
- Symbol ⏻ leuchtet grün, Maschine betriebsbereit.

EN Machine stops.
Overload protection. **Please let the machine cool down.**
- Symbols ⏻ and "R" flash alternatively.
- Symbol ⏻ lights green, machine is ready for operation.

FR Le destructeur s´arrête: protection thermique du moteur; **laisser refroidir la machine.**
- Les symboles ⏻ et "R" clignotent alternativement.
- Le voyant ⏻ s'allume vert, machine prête à fonctionner.

NL Machine stopt;
overhittingsbeveiliging. **Graag de machine laten afkoelen**
- Symboolen ⏻ en "R" knipperen afwisselend.
- Symboolen ⏻ gaat groen branden.

IT La macchina si ferma.
Surriscaldamento. **Lasciate raffreddare la macchina.**
- I simboli ⏻ e "R" lampeggiano alternatamente.
- I simboli ⏻ verde si accende la macchina è pronta per l'uso.

ES La máquina se para.
Posibles sobrecargas. **Por favor, deje enfriar la máquina.**
- Símbolos ⏻ y "R" parpadean alternativamente.
- El indicador verse ⏻ se ilumina. la máquina está lista para operar.

SV Maskinen stannar.
Överbelastningsskydd. **Låt därefter maskinen svalna.**
- Symbol ⏻ och "R" blinkljus alternativt
- Symbol ⏻ lyser grön, maskinen är klar att att använda.

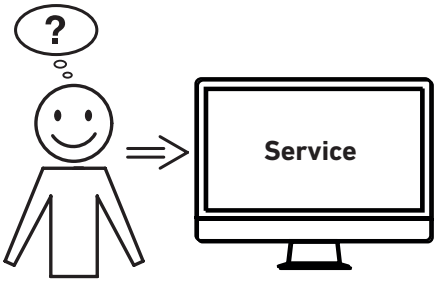

DE Hilft keine der vorher genannten Problemlösungen?
→ Kontakt: Service
• **www.krug-priester.com**
• **service@krug-priester.com**

EN Did none of the specified solutions help you with your problem?
→ Contact: Service
• **www.krug-priester.com**
• **service@krug-priester.com**

FR Aucune des solutions proposées ici ne peut vous aider ?
→ Contact : Service
• **www.krug-priester.com**
• **service@krug-priester.com**

NL Helpt geen van de vorige genoemde probleemoplossingen?
→ Contact: Service
• **www.krug-priester.com**
• **service@krug-priester.com**

IT Nessuna delle soluzioni indicate sopra ha risolto il problema?
→ Contatto: Servizio assistenza
• **www.krug-priester.com**
• **service@krug-priester.com**

ES ¿Ninguna de las soluciones dadas ha resuelto su problema?
→ Contacto: Servicio
• **www.krug-priester.com**
• **service@krug-priester.com**

SV Hjälper ingen av de ovannämnda problemlösningarna?
→ Kontakt: Service
• **www.krug-priester.com**
• **service@krug-priester.com**

DE Empfohlenes Zubehör
EN Recommended accessories
FR Accessoires recommandés
NL Aanbevolen toebehoren
IT Accessori Raccomandati
ES Accesorios Recomendados
SV Rekommenderade tillbehör

IDEAL 2445, IDEAL 2465
DE Spezialöl für Aktenvernichter (10 x 0,2 Liter).
EN Special oil for shredders (10 x 0,2 litre).
FR Huile spéciale pour destructeurs de documents (10 x 0,2 litre).
NL Speciale olie voor papiervernietigers (10 x 0,2 Liter).
IT Olio speciale per distruggidocumenti (10 x 0,2 litro).
ES Aceite especial para trituradoras de papel (10 x 0,2 litro).
SV Specialolja för dokumentförstörare (10 x 0,2 Liter).
No. 9000 611

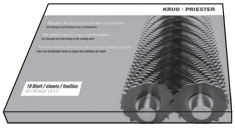

IDEAL 2445 CC/MC/SMC, IDEAL 2465 CC
DE Ölpapier für Aktenvernichter (18 Blatt)
EN Oil sheets for shredders (18 Sheets)
FR Feuilles lubrifiantes pour destructeurs de documents (18 feuilles)
NL De bladen van de olie voor papiervernietigers (18 stuks)
IT Fogli d'olio per distruggidocumenti (18 pezzi)
ES Hojas del a ceite para trituradoras de papel (18 piezas)
SV Olje ark för dokumentförstörare (st. 18)
No. 9000 631

IDEAL 2445 CC/MC/SMC Oil
DE Spezialöl für Aktenvernichter (5 x 1 Liter).
EN Special oil for shredders (5 x 1 litre).
FR Huile spéciale pour destructeurs de documents (5 x 1 litre).
NL Speciale olie voor papiervernietigers (5 x 1 Liter).
IT Olio speciale per distruggidocumenti (5 x 1 litro).
ES Aceite especial para trituradoras de papel (5 x 1 litro).
SV Specialolja för dokumentförstörare (5 x 1 Liter).
No. 9000 621

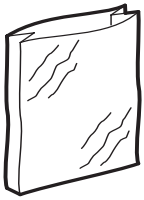

DE Einwegplastiksäcke (50 Stück)
EN Disposable plastic bags (50 pieces)
FR Sacs en plastique à usage unique (50 pièces)
NL Wegwerp plastic zakken (50 stuks)
IT Sacchetti di plastica monouso (50 pezzi)
ES Bolsas de plástico de un solo uso (50 piezas)
SV Engångspåsar av plast (50 st.)
No. 9000 403

DE Keine Büroklammern und CDs/DVDs vernichten bei IDEAL 2445 MC und IDEAL 2445 SMC!
Zum Vernichten von CD/DVD ist das Modell IDEAL 2465 mit 4 mm geeignet.
Die Zerkleinerung von CD/DVD erfordert häufiges ölen!

EN Do not shred paper clips and CD/DVD with model IDEAL 2445 MC and IDEAL 2445 SMC!
To destroy CDs/DVDs IDEAL model 2465, 4 mm is the suitable one.
It is very important to oil frequently when shredding CD/DVDs.

FR Ne pas détruire d´agrafes ou de trombones et CD/DVD sur le modèl IDEAL 2445 MC et IDEAL 2445 SMC!
Le modèle IDEAL 2465 en fibres de 4 mm est approprié pour la destruction de CD et DVD.
La destruction de CD et DVD nécessite une lubrification fréquente du bloc de coupe.

NL Geen paperclips en CD/DVD invoeren bij IDEAL 2445 MC en IDEAL 2445 SMC!
Voor het vernietigen van CDs/DVDs, is IDEAL model 2465, 4mm het meest geschikt.
Het is erg belangrijk de machine regelmatig van olie te voorzien bij het vernietigen van CD/DVD's!

IT Non distruggere graffette e CD/DVD nel modello IDEAL 2445 MC e IDEAL 2445 SMC!
Per distruggere CD/DVD il modello IDEAL 2465 è quello suggerito.
È importante lubrificare frequentemente quando si distruggono CD/DVD.

ES El Modelo IDEAL 2445 MC y IDEAL 2445 SMC! no permite clips y CD/DVD!
Para destruir CDs/DVDs el modelo IDEAL 2465, 4 mm es lo apropiado.
Es muy importante lubricar las cuchillas con frecuencia a la hora de destruir CDs/DVDs!

SV IDEAL 2445 MC och IDEAL 2445 SMC! klarar INTE att förstöra gem och CD/DVD-skivor.
Välj IDEAL-modell 2465 med 4 mm för att förstöra CD/DVD.
Viktigt att olja skärverket frekvent vid förstöring av CD/DVD-skivor!

DE Diese Maschine ist GS-geprüft und entspricht den EG-Richtlinien 2014/35/EU und 2014/30/EU.
Emissions-Schalldruckpegel am Arbeitsplatz (Leerlauf):
IDEAL 2445/2465: 54 LpA (dB)
Lärminformation (siehe Seite 37)
Blauer Engel – Datenträgervernichter (Prüfbericht 12/2018)
Die spezifischen technischen Daten entnehmen Sie bitte den Angaben auf dem Typenschild der Maschine.
Für die Inanspruchnahme einer Garantieleistung muss das Gerät durch das Typenschild zu identifizieren sein.
Technische Änderungen vorbehalten.

EN This machine is approved by independent safety laboratories and is in compliance with the EC-regulations 2014/35/EU and 2014/30/EU.
Emission sound pressure level at the workplace (idling):
IDEAL 2445/2465: 54 LpA (dB)
Sound level information (see page 37)
The exact technical specifications can be found on the technical specifications sticker on the machine.
To claim under guarantee, the machine must still carry its original identification label.
Subject to alterations without notice.

FR Cette machine a subi les contrôles de sécurité et correspond aux direc tives européennes 2014/35/EU et 2014/30/EU.
Niveau de pression acoustique des émissions sur le lieu de travail (marche au ralenti):
IDEAL 2445/2465: 54 LpA (dB)
Niveau sonore (voir page 37)
Les indications techniques se retrouvent sur la plaque signalitique de la machine.
Pour bénéficier de la garantie, la machine doit pouvoir être identifée par sa plaque signalétique.
Sous réserve de modifications techniques.

NL Geluidsniveau informatie:
Deze machine is goedgekeurd goor toonaangevende, onafhankelijke veiligheids-instituten en voldoet aan EG-normen 2014/35/EU en 2014/30/EU.
Geluidsdrukniveau op de werkplek (stationair):
IDEAL 2445/2465: 54 LpA (dB)
Geluidsniveau informatie
(zie pagina 37)
De precieze technische specificaties vindt u op het typeplaatje op het apparaat.
Bij eventuele garantieclaims, moet de machine voorzien zijn van het originele identificatielabel.
Wijzigingen zonder kennisgeving on ontwerp en technische gegevens voorbehouden.

IT Questa macchina ha ottenuto il marchio GS ed è conforme alle norme 2014/35/EU e 2014/30/EU.
Livello di pressione sonora di emissione sul posto di lavoro (a vuoto):
IDEAL 2445/2465: 54 LpA (dB)
Informazioni sul livello di rumorosità
(Vedere a pagina 37)
Le esatte specifiche tecniche si trovano sul letichetta adesiva del distruggidocumenti.
Per usufruire della garanzia sulla macchina deve essere presente l'etichetta identificativa originale.
Soggetto a modifiche senza avviso.

ES Esta máquina está aprobada por laboratorios de seguridad independientes y de conformidad con las regulaciones-CE 2014/35/EU y 2014/30/EU.
Nivel de presión acústica de emisión en el lugar de trabajo (en reposo):
IDEAL 2445/2465: 54 LpA (dB)
Nivel de ruido (Ver página 37)
Las especificaciones técnicas exactas se encuentran adheridas a la máquina.
Para cualquier reclamación en garantía, la máquina ha de estar provista de la placa original de identificación.
Sujeto a cambio sin notificación.

SV Maskinen är provad av oberoende säkerhetslaboratorier och är överensstämmande med EC-regler 2014/35/EU och 2014/30/EU.
Utsläppsljudnivå på arbetsplatsen (tomgång):
IDEAL 2445/2465: 54 LpA (dB)
Ljudnivå information (Se sidan 37)
De exakta tekniska specifikationerna finns på maskinetiketten.
För att garantin skall gälla måste maskinens originaletikett med serienumret sitta kvar på maskinen.
Kan ändras utan föregående meddelande.

I.T.E. Listed 802 D

DE Garantierte Schallleistung	Leerlauf	Max. Blattzahl
EN Guaranteed sound power level	Running idle	Max. paper load
FR Puissance acoustique garanti	Fonctionnement à vide	Nombre maximum de feuilles
NL Gegarandeerd geluidsvermogen	Stationair draaien	Maximaal aantal vellen
IT Potenza sonora garantita	Funzionamento a vuoto	Mumero massimo di fogli
ES Potencia sonora garantizada	Marcha en vacío	Número máximo de hojas
SV Garanterad ljudkraft	I neutralläge	Max antal ark
IDEAL 2445	66,0 [dB]A	71,2 [dB]A
IDEAL 2465	71,9 [dB]A	68,5 [dB]A

DE Das Unternehmen Krug + Priester hat folgende Zertifizierungen:
- Qualitätsmanagementsystem nach DIN EN ISO 9001
- Umweltmanagementsystem nach DIN EN ISO 14001
- Energiemanagementsystem nach DIN EN ISO 50001

EN The company Krug + Priester has the following certifications:
- Quality management system according to DIN EN ISO 9001
- Environmental management system according to DIN EN ISO 14001
- Energy management system according to DIN EN ISO 50001

FR La société Krug + Priester dispose des certifications suivantes :
- Système de management de la qualité selon DIN EN ISO 9001
- Système de management de l'environnement selon DIN EN ISO 14001
- Système de management de l'énergie selon DIN EN ISO 50001

NL De onderneming Krug + Priester heeft de volgende certificeringen:
- Kwaliteitsmanagementsysteem volgens DIN EN ISO 9001
- Milieumanagementsysteem volgens DIN EN ISO 14001
- Energiemanagementsysteem volgens DIN EN ISO 50001

IT L'azienda Krug + Priester dispone delle seguenti certificazioni:
- Sistema di gestione della qualità secondo la normativa UNI EN ISO 9001
- Sistema di gestione ambientale secondo la normativa UNI EN ISO 14001
- Sistema di gestione dell'energia secondo la normativa UNI EN ISO 50001

ES La empresa Krug + Priester cuenta con las siguientes certificaciones:
- Sistema de gestión de calidad conforme a DIN EN ISO 9001
- Sistema de gestión del medioambiente conforme a DIN EN ISO 14001
- Sistema de gestión de energía conforme a DIN EN ISO 50001

SV Företaget Krug + Priester har följande certifieringar:
- Kvalitetshanteringssystem enligt DIN EN ISO 9001
- Miljöhanteringssystem enligt DIN EN ISO 14001
- Energihanteringssystem enligt DIN EN ISO 50001

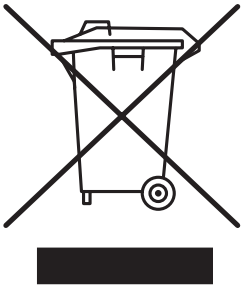

DE Dieses Gerät darf nicht mit dem Hausmüll entsorgt werden! Bitte geben sie dieses Gerät an den dafür vorgesehenen Sammelstellen ab! Das Sammeln und Recyceln elektrischen und elektronischen Abfalls schont wertvolle Ressourcen!
Das Verpackungsmaterial ist wiederverwertbar. Entsorgen Sie die Verpackung umweltgerecht und führen Sie sie der Wertstoffsammlung zu.
Dieser Aktenvernichter ist mit handelsüblichem Werkzeug demontierbar. Sämtliche Verbindungsstellen sind einfach zugänglich und als solche deutlich erkennbar.
Bitte denken Sie an die Umwelt und entsorgen Sie vernichtete CDs, Karten und andere Datenträger gesondert vom geschredderten Papier. Danke!

EN Please remember to respect the local regulations: hand in the non-working electrical equipments to an appropriate waste disposal centre. The packaging material is recyclable. Dispose of the packaging in an environmentally friendly manner and make it available for the recyclable material collection-service.
This shredder can be dismounted with any standard tool kit.
All joining points are easily accessible and as such clearly visible.
Please think of the environment and dispose shredded CDs, cards and other data medium separately from shredder paper. Thank you!

FR Cette machine ne doit pas être mise au rebut dans les ordures ménagères. Veuillez la déposer dans un point de collecte prévu à cet effet.
Le recyclage des éléments électriques et électroniques permet de protéger l'environnement. L'emballage est recyclable. Déposez-le dans un centre de tri.
Ce destructeur est démontable avec des outils courants. Tous les points de jonction sont facilement accessibles et clairement visibles.
Pensez à l'environnement et séparer du papier les CD, cartes bancaires ou autres supports détruits. Merci !

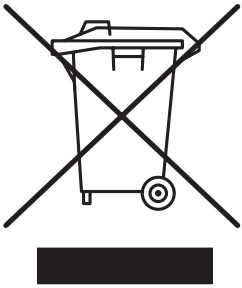

NL Houdt u rekening met de lokale milieuregels: lever defecte apparatuur in bij de daartoe aangewezen instanties. Het verpakkingsmateriaal is recyclebaar. Verwerk de verpakking op een milieuvriendelijke manier en stel het beschikbaar aan de daartoe bevoegde bedrijven.
Deze papiervernietiger kan met standaard gereedschap te demonteren. Alle verbindingspunten zijn gemakkelijk bereikbaar en alszodang duidelijk herkenbaar.
Denkt u alstublieft aan het milieu, zorg voor een mileuvriendelijke verwerking van de vernietigde CD/DVD's, geheugenkaarten en andere datadragers, gescheiden van het vernietigde papier. Dank u!

IT Ricorda di rispettare le regole ambientali del luogo: porta le apparecchiature non elettriche negli apposite eco-centri. Il materiale dell'imballo è riciclabile. Getta l'imballo rispettando l'ambiente e rendilo disponibile al servizio di smaltimento dei rifiuti riciclabili.
Questo ditruggi documenti puó essere smontato con comuni attrezzi.
Tutti i punti di giunzione sono facilmente visibili ed accessibili.
Pensa all'ambiente e raccogli card, CD ed altri supporti distrutti separatamente dalla carta. Grazie!

ES Por favor recuerde que debe respetar las regulaciones locales: llevar los equipos eléctricos que no funcionen a una central de eliminación de residuos. El material de embalaje es reciclable. Eliminar el respete embalaje de manera que se el medico ambiente y ponerlo a disposición para su recogida en los contenedores de reciclado.
Esta destructora puede desmontarse con cualquier kit estándar de herramientas. Todos los puntos de unión son fácilmente accesibles y, como tal, claramente visibles.
Por favor, piense en el medio ambiente y separe los residuos de CDs, tarjetas y otros soportes de información de los residuos de papel. ¡Gracias!

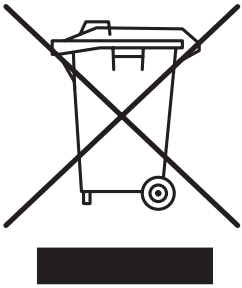

SV Tänk på miljön: lämna in de icke fungerande elektronikdelarna till lämplig miljöstation. Förpackningen är återvinningsbar. Kassera förpackningen på ett miljövänligt sätt och lämna in den på en återvinningsstation.
Denna dokumentförstörare kan demonteras med en standard verktygslåda.
Alla delar är lättillgängliga och klart synliga.
Tänk på miljön och kasta CD/DVD-skivor, plastkort och annat avfall som tillhör datorer separat från pappersavfallet. Tack!

DE EG-KONFORMITÄTSERKLÄRUNG
EN EC-declaration of conformity
FR Déclaration de conformité CE
NL EG-verklaring van overeenstemming
IT Dichiarazione CE di conformità
ES Declaración CE de conformidad
SV EG-försäkran om överensstämmelse

- Hiermit erklären wir, daß die Bauart von
- Herewith we declare that
- Par la présente, nous déclarons que
- Hiermede verklaren wij, dat de in de handel gebrachte machine
- Si dichiara che il modello della
- Por la presente, declaramos que la
- Härmed förklarar vi att den av oss levererade typen av

	GS- IDENT. No.	UL-IDENT. No.
2445; 2445 CC; 2445 MC; 2445 SMC	**11244501**	**10244501**
2465; 2465 CC;	**11246501**	**10246501**

- folgenden einschlägigen Bestimmungen entspricht
- complies with the following provisons applying to it
- sont conformes aux dispositions pertinentes suivantes
- voldoet aan de eisen van de in het vervolg genoemde bepalingen
- è conforme alle seguenti disposizioni pertinenti
- satisface las disposiciones pertinentes siguientes
- uppfyller följande tillämpliga bestämmelser

2014/30/EU:
EMV Richtline, EMV Electromagnetic compatibility directive,
EMV directives compatibilité électromagnétique, EMV elektromagnetische compatibiliteitsrichtlijn, Direttiva sulla Compatibilità Elettromagnetica, Directiva de compatibilidad electromagnética EMW, EMV Elektroniskt.

2014/35/EU
Niederspannungsrichtlinie, Low voltage directive, Directives basse tension, Richtlijn voor lage voltage, Direttiva Bassa Tensione, Directiva de bajo voltaje, Kompabilitets direktiv Lågspänningsdirektiv.

2011/65/EU, 2015/863/EU
RoHS Richtlinie, RoHS directive, RoHS directives, RoHS richtlijn, RoHS direttiva, RoHS directiva, RoHS direktiv.

- Angewendete harmonisierte Normen insbesondere
- Applied harmonised standards in particular
- Normes harmonisées utilisées, notamment
- Gebruikte geharmoniseerde normen, in het bijzondere
- Norme armonizzate applicate in particolare
- Normas armonizadas utilizadas particularmente
- Tillämpade standarder, speciellt

IEC 62368-1; IEC 61000-3-2; IEC 61000-3-3;
EN 62368-1; UL 60950-1; EN 55014-1; EN 55014-2;
EN 61000-3-2; EN 61000-3-3; EN ISO 12100-1;
EN ISO 12100-2; EN ISO 13857; EN ISO 7779;
BS EN 62368-1; BS EN 55014-1; BS EN 55014-2;
BS EN 61000-3-2; BS EN 61000-3-3; BS EN ISO 13857-1; BS EN ISO 7779

Balingen, 08.10.2026

Dr. Ralf Krohn
- Geschäftsführer -

Bevollmächtigter für technische Dokumentation
Authorized representative for technical documentation
Représentant autorisé pour la documentation technique.
Geautoriseerde vertegenwoordiging voor technische documentatie:
Rappresentante autorizzato per le documentazioni tecniche
Representante autorizado para documentación técnica
För teknisk dokumentation kontakta:

Krug & Priester GmbH & Co. KG
Simon-Schweitzer-Str. 34
D-72336 Balingen (Germany)
center@krug-priester.com

IDEAL

Made in Germany

Krug & Priester GmbH & Co. KG
Simon-Schweitzer-Str. 34
D-72336 Balingen (Germany)
www.krug-priester.com
center@krug-priester.com

2445 2465 2026-10 9700018 20261008zm